Механические движители активного (нереактивного) типа

Теория

Возможность создания движущей силы без реактивного отброса массы обсуждается, как спорный вопрос, хотя она неоднократно доказана практически. Теоретические проблемы решаются, если рассматривать инерцию, как свойство не самого тела, а окружающего его пространства, то есть эфира, окружающего тела. Простейшие механические устройства, использующие инерциальные методы, обычно создают пульсирующую силу в заданном направлении. Эффективность таких устройств очень невысокая, хотя в 1980-е годы в США испытывали инерционный привод по схеме Торнсона (эксцентрики двигаются по траектории кардиоиды), который был достаточно мощный для того, чтобы обеспечивать движение прогулочного катера с пассажирами. По энергозатратам данный привод превосходил бензиновый лодочный мотор с винтом примерно в 20 раз. Внедрение таких приводов возможно не только на судах или в космосе, но и в роли привода любой колесной техники, причем технологически устраняется система передачи крутящего момента на колеса (трансмиссия) и создается качественно новый уровень техники.

Проведенные исследования

В моей компании ООО «Лаборатория Новых Технологий Фарадей» с 2002 по 2005 год проводились исследования способа создания активной движущей силы в замкнутой системе. Первоначально, изучались методы с использованием инерционных эффектов, возникающих при движении твердого тела (металлических шариков) по асимметричной траектории. На фото Рис.1 показано изготовленное в 2002 году устройство.

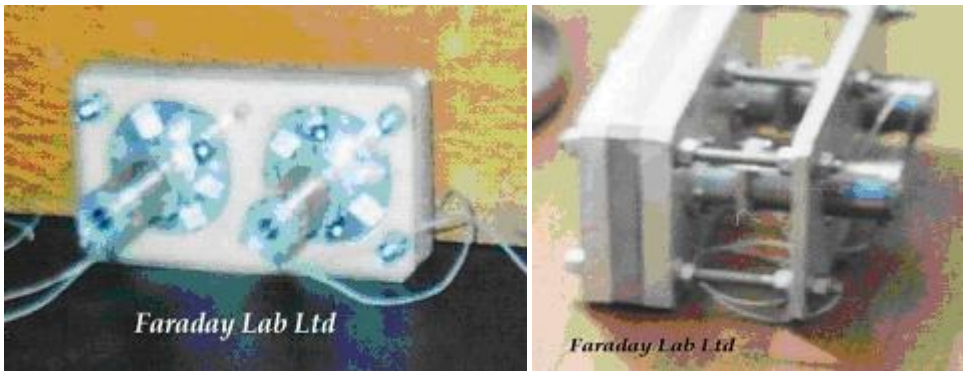

Рис.1

Эффекты были обнаружены, но метод был признан неперспективным по ряду причин.

В 2002 году были сконструированы несколько устройств с жидким рабочим телом, которое вращается в замкнутой системе и представляет собой «гироскоп переменного радиуса», по методу Полякова. Подана заявка на патент РФ № 2002128658/ 06(030307) от 25.10.2002, но в августе 2004 годы мы получили отказ. Данное изобретение описывает способ и устройство для создания движущей силы без реактивного отброса массы путем преобразования вращательного движения в поступательное. Отказ экспертов мотивирован тем, что, по их мнению, движение системы без отброса реактивной массы за пределы системы невозможно. Так они понимают третий закон Ньютона. Наши доводы о том, что реакция в нашем способе есть, но мы преобразуем ее в крутящий момент системы в целом, поэтому закон сохранения энергии и импульса не нарушается, оказались неубедительными.

Считаю важным и целесообразным продолжать работы с серьезными партнерами по

развитию, патентованию и внедрению данной технологии, так как ее область применения включает системы корректировки орбит спутников, приводы подводных систем и силовые установки подводных лодок, не требующих контакта с внешней средой.

В своей работе я исходил из принципов, изложенных в книге «Введение в экспериментальную гравитонику» [1]. Авторы описали свой способ создания осевой силы тяги при изменении радиуса вращения гироскопа, а также опубликовали свои экспериментальные данные. В соответствии с данным способом рабочую массу (гироскоп) приводят во вращательное движение, а затем изменяют радиус вращения гироскопа, который является управляемым параметром вращения рабочей массы. Во время уменьшения радиуса вращения рабочего тела возникает импульс тяги, направленный вдоль оси вращения. Очевидно, что изменение радиуса вращения рабочей массы в данном случае может носить только периодический характер, следовательно, создаваемая сила тяги имеет импульсный характер. В период возврата рабочей массы в начальное положение, характеризуемое максимальным радиусом вращения, импульс тяги отсутствует.

Известно другое устройство, преобразующее вращательное движение в поступательное движение в одном направлении, описанное в свидетельстве Российской Федерации на полезную модель № 20946 [2]. Эксперименты, проведенные с использованием такого устройства, описаны одним из авторов В.А.Меньшиковым из НИИ Космических систем имени Хруничева, в статье [3]. Данное устройство обеспечивает возникновение импульса полезной однонаправленной силы тяги, который действует только в течение короткого периода времени, поэтому данное устройство не может эффективно использоваться в конструкциях, требующих непрерывной работы, например, в транспортных средствах.

В моей лаборатории были изготовлены несколько устройств, в которых используются аналогичные принципы создания активной силы, Рис.2.

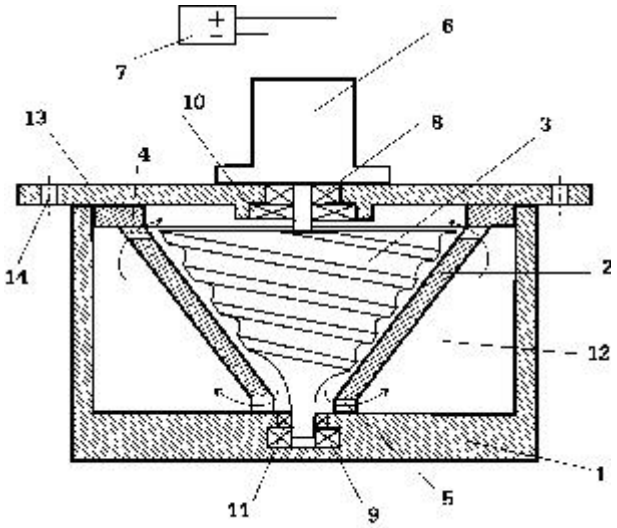

Рис.2

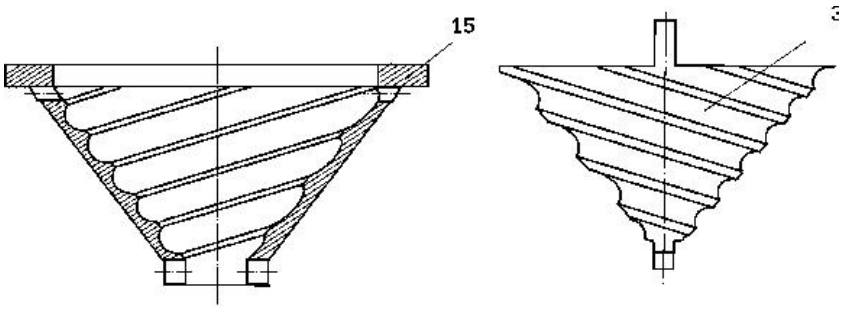

Рис.3

Рис.4 показывает вариант выполнения ротора с нелинейным изменением радиуса конуса и переменным шагом, увеличивающимся от основания к вершине конуса.

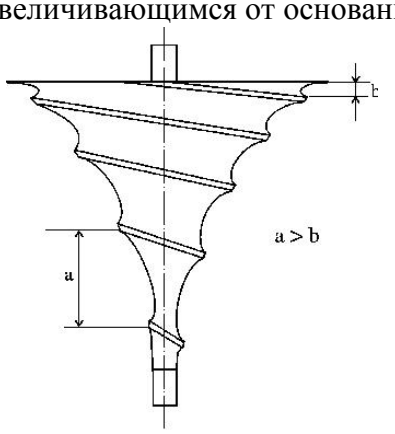

Рис.4

При проведении экспериментов было выполнено устройство, корпус и основные детали которого изготовлены из алюминия.

Рис.5

Диаметр ротора у основания составляет около 80 мм, а в области выхода жидкости из полости конусного корпуса около 20 мм. Для создания вращения применялся стандартный электродвигатель, питание которого обеспечивал аккумулятор 12 Вольт. Потребляемая мощность составляла около 50 Ватт. Скорость вращения регулировалась от 30 до 300 оборотов в минуту за счет изменения напряжения питания. В качестве рабочей жидкости применялась вода и другие жидкие массы с большей плотностью, чем у воды. Измерение создаваемой силы производилось электронными весами с точностью 0,1 г.

Рис.6

Детектировалась сила от 5 до 15 грамм, в вертикальном (осевом) направлении.

Выводы

Результаты нестабильные, по причине вибраций устройства в процессе работы. Тем не менее, они позволяют сделать положительный вывод о работоспособности предлагаемого способа и возможности его практического применения в качестве движителя различных транспортных средств, не требующего взаимодействия с опорой или реактивного отброса массы за пределы корпуса устройства.

Теория "гироскопа с переменным радиусом", в 1991показана автором Спартаком Михайловичем Поляковым в книге **"Экспериментальная гравитоника".**

Нами была оформлена заявка на патент "Метод и устройство для преобразования вращательного движения в поступательное однонаправленное движение", заявка №2002128658 от 25.10.2002, автор Фролов А.В. В данной заявке показано, что движущая сила может быть создана без реактивного отброса массы за пределы корпуса двжителя. К сожалению, наша патентная заявка была отклонена. Теперь стало известно, что в 2008 году Центр имени Хруничева успешно применил аналогичную технологию в системе корректировки орбиты спутника (читайте http://news.bbc.co.uk/hi/russian/sci/tech/newsid_7418000/7418039.stm

Мы ищем партнеров для развития предлагаемого метода.

Литература

1. Поляков С.М., Поляков О.М., Введение в экспериментальную гравитонику, с.с. 58-59, Москва, изд. Прометей, 1991.
2. Свидетельства РФ на полезные модели, № 34 10.12.2001, стр. 396, Устройство, преобразующее вращательное движение в поступательное движение в одном направлении, Меньшиков В.А., Акимов А.Ф., Качекан А.А., Светличный В.А.
3. Меньшиков В.А., Экспериментальные исследования принципов создания гравитационных двигательных установок, журнал “Полет” №10, 2001, стр. 38-39, Москва, УДК 629.78.

Фролов Александр Владимирович
Генеральный Директор ООО «Лаборатория Новых Технологий Фарадей»
http://www.faraday.ru
email: office@faraday.ru
+7-920-7944448